Serie S Größe 3 3.18 Raster

Cube Kolben

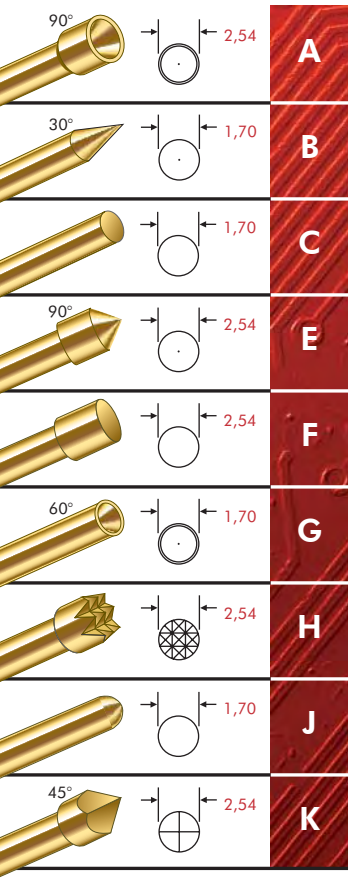

Kontakt Spezifikationen

Minimum Raster: 3,18
Nennstrom: 5A Dauerstrom
Federkraft: 4.0, oder 7.0 oz. bei 4,32 Hub
Kontaktwiderstand: <20 mΩ
Nennfederweg: 4,32

Federkraft g	Federvorspannung g
113	51
198	82

Hülse Spezifikationen

Anschlüsse:
R-3-CR: Crimpanschluß
R-3-SC: Lötanschluß
R-3-WW: Wire Wrap, 0,64 quadr. Pfosten, 10,90 Länge

empfohlenes Kabel: 22-26 AWG
Bohrergröße: #41
Aufnahmebohrung: 2,39/2,44

Material

Stifthülse: Neusilber, vergoldet
Feder: Edelstahl, vergoldet
Kolben: gehärtetes Kupfer-Beryllium, vergoldet auf Nickel oder optional Neusilber
Hülse: Neusilber, vergoldet, vergoldeter Pfosten

S 3 Kontakt und Hülse

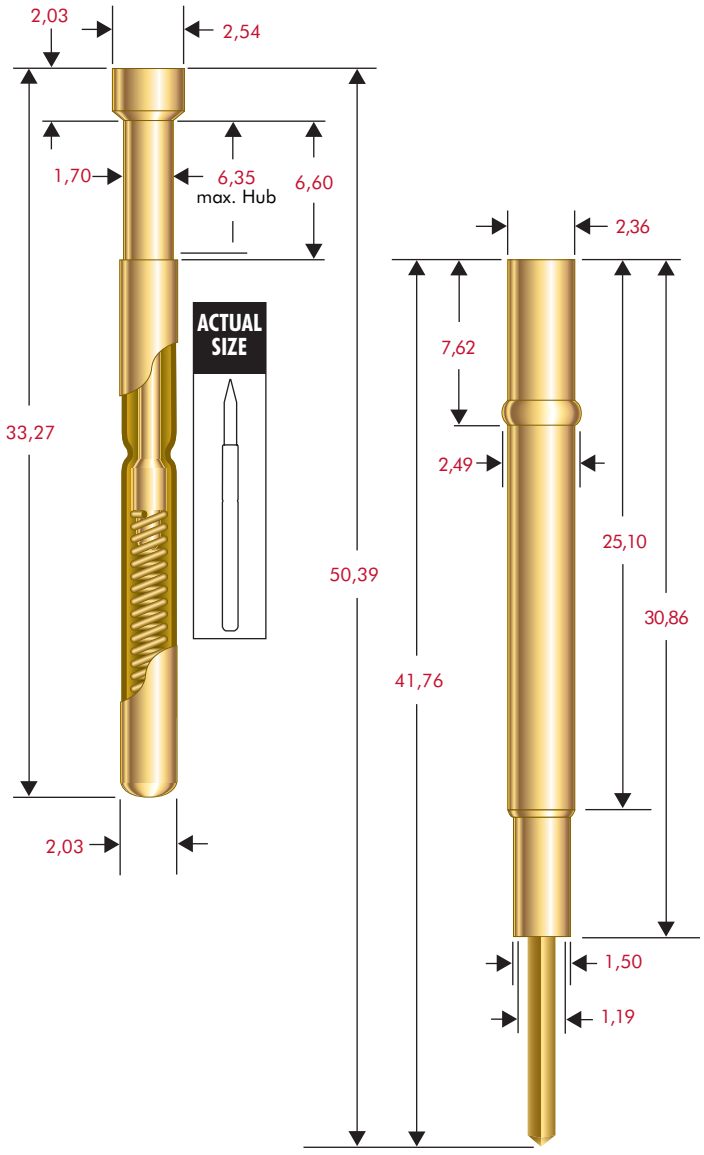

Bestellinformationen: Federkontakt

S	3	A	4	G
Serie	Größe	Kopf-form	Feder-kraft	Be-schichtung

Federkraft:
4.0 oz. bei 4,32 Hub
7.0 oz. bei 4,32 Hub

Beschichtung:
G: vergoldeter Kolben
D: Neusilber beschichteter Kolben

Hülse

R	3	WW	429
Serie	Größe	Anschluss	Pfosten Länge

Anschlüsse:
CR: Crimpanschluß
SC: Lötanschluß
WW: Wire Wrap

Technische Änderungen und Irrtümer vorbehalten. Angaben in Millimeter.

uwe electronic
Inselkammerstraße 10
D-82008 Unterhaching
Tel.: 089/44 11 90-0
Fax: 089/44 11 90-29
E-mail: info@uweelectronic.de
Internet: www.uweelectronic.de